# Rider / fiche technique

C O N T A C T

contact@smoking-pistols.fr
www.smoking-pistols.fr

**Phone N° | Téléphone:**
**+336 74 83 80 54**

**Manager:**
**Patrick Galdeano**

# LE GROUPE

chant Lead + synthé + sampler
Basse + chant choeur
Guitare + chant choeur
Batterie + chant choeur

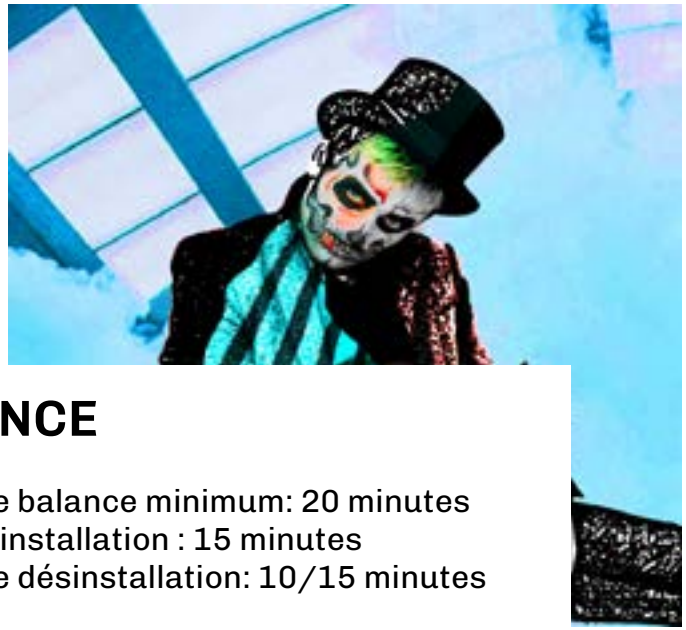

## STAFF TECHNIQUE

La présence partiel ou complète du staff est variable selon les dates et les lieux et sera déterminée et confirmée lors de la validation d'une date avec l'organisateur.

- Technicien son
- merch
- photographe / cameraman

## BALANCE

Temps de balance minimum: 20 minutes
Temps d'installation : 15 minutes
Temps de désinstallation: 10/15 minutes

## ACCUEIL

L'ensemble des éléments ou points sont à valider avec l'organisateur en fonction des possibilités du lieux d'accueil.

## DÉPLACEMENT & STATIONNEMENT

Le groupe se déplace depuis la Drôme (26) avec 2 véhicules 5 places.
Prévoir une zone de stationnement accessible proche de la salle pour le déchargement ainsi qu'un stationnement sécurisé pour la soirée (et la nuit si logé sur place)

## CATERING

- aucune allergie alimentaire
- restauration avant ou après la prestation si possible
- boissons dans les loges
- bouteilles d'eau sur scène

## MERCH

Prévoir un emplacement accessible et visible avec 1 table et 1 chaise

## HÉBERGEMENT

L'hébergement (si nécessaire) peut être envisagé en hôtel ou chez l'habitant.

## INVITATIONS

Dans la mesure du possible, 1 par musicien.

| PATCH - Adaptable en fonction des lieux et du matériel disponible | | | | |
|---|---|---|---|---|
| N° | Instruments | Micro | Musicien | Stand |
| 1 | Voix lead | Shure BETA 58 | Yann | Pied droit |
| 2 | Voix choeur | Shure SH55 | Zack | Pied Perche |
| 3 | Voix choeur | Shure SM58 | Mat | Pied Perche |
| 4 | Voix choeur | Shure SM58 | No Bongo | Pied Perche |
| 5 | Ampli Guitare 1 | E906 / E609 | Zack | Pied ampli |
| 6 | Ampli Guitare 2 | E906 / E609 | Mat | Pied ampli |
| 7 | Ampli Basse | MD421 + | Mat | |
| 8 | Synthétiseur | DI Stéréo | Yann | Pied Clavier |
| 9 | Sampleur | DI Stéréo | Yann | Pied tablette |
| 10 | Grosse caisse | BETA 52/D112 | No Bongo | |
| 11 | Caisse claire | SM 57 | - | |
| 12 | Tom Medium | E604/beta 98 gate | - | |
| 13 | Tom Basse | E604/beta 98 gate | - | |
| 14 | Cy Crash | SM 81 | - | |
| 15 | Cy Hi Hat | SM 51 | - | |
| 16 | Cy Ride | SM 81 | - | |
| 17 | Cy Ride2 | SM 81 | - | |

| MATÉRIEL (4 RETOURS) | |
|---|---|
| 1 , 2, 3 et 4 | 1 Shure beta58, 1 Shure SH55SeriesII et 2 Shure SM58 |
| 5 | VOX AC15 Blue Alnico Guitar Ampli |
| 6 | VOX AC15 Greenback Guitar Ampli |
| 7 | Ampli ampeg portaflex 800 + Cabinet 410 ampeg |
| | 2 Pedalboards (guitare et basse) |
| 8 | 1 Synthétiseur Korg R3 |
| 9 | 1 sampleur SP-404SX Roland |
| | 1 Batterie + tapis |
| 10 -11 -12 -13 | GC \| 2 TOMS \| CC |
| 14 -15-16_17 | HH \| 3 CYM |
| | Guitares : Fender US Télécaster / Dusenberg starplayer |
| | Basse Fender precision |

# FICHE TECHNIQUE

Batterie | en fond de scène
Basse, Guitare et Chant | face public en front de scène

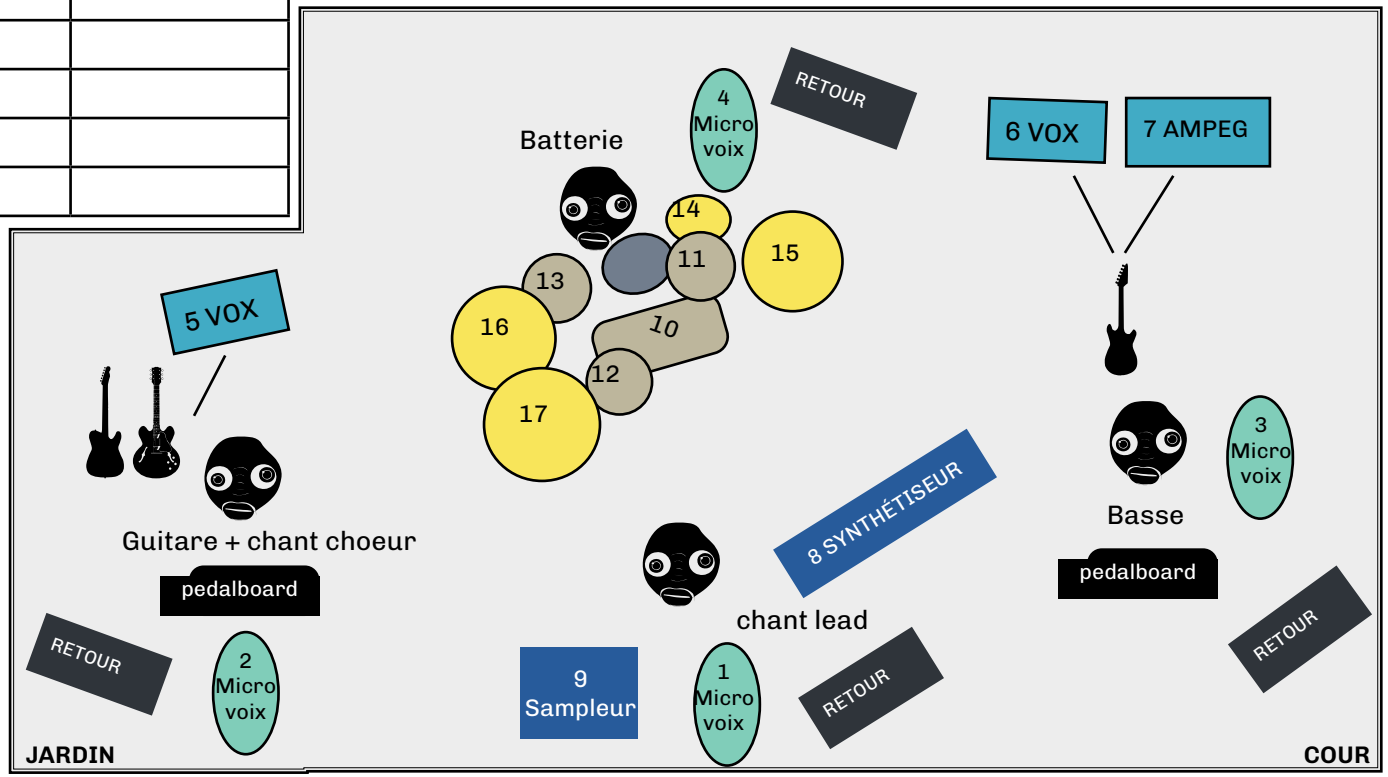


DOUX MANTRA records